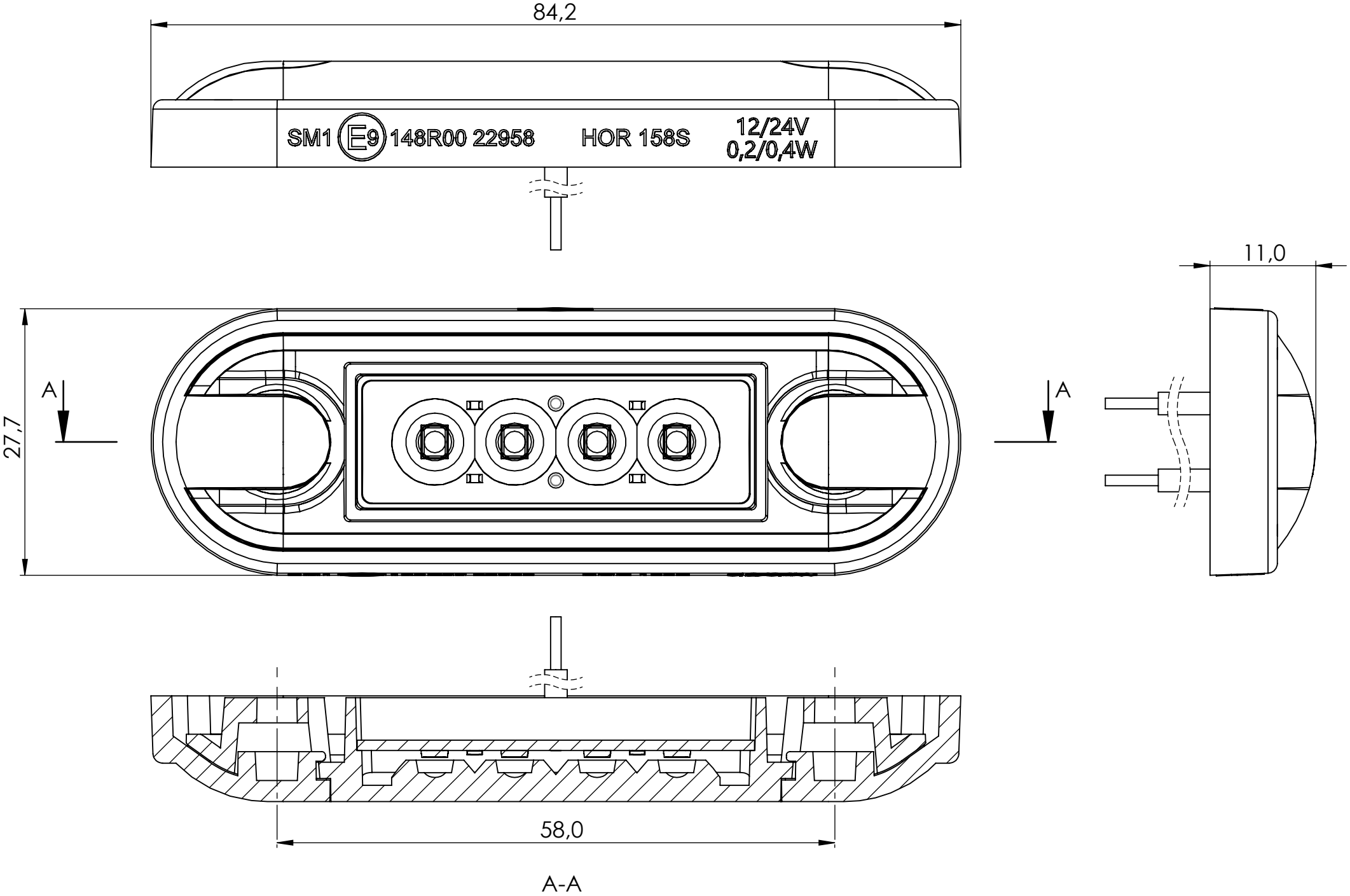
84,2
SM1 E9 148R00 22958
HOR 158S
12/24V
0,2/0,4W
11,0
27,7
A
A
58,0
A-A

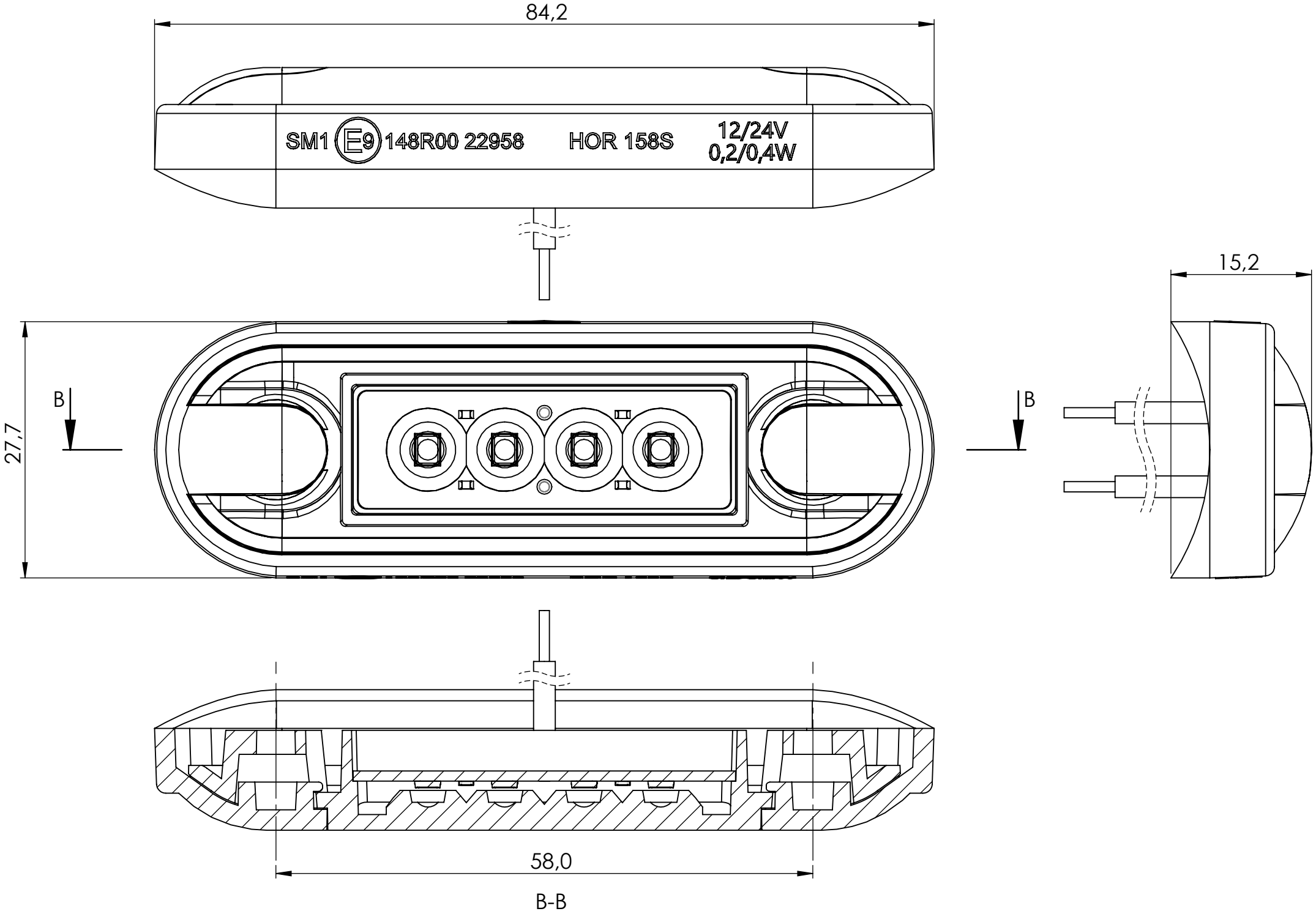
84,2
SM1 E9 148R00 22958
HOR 158S
12/24V
0,2/0,4W
15,2
27,7
B
B
58,0
B-B