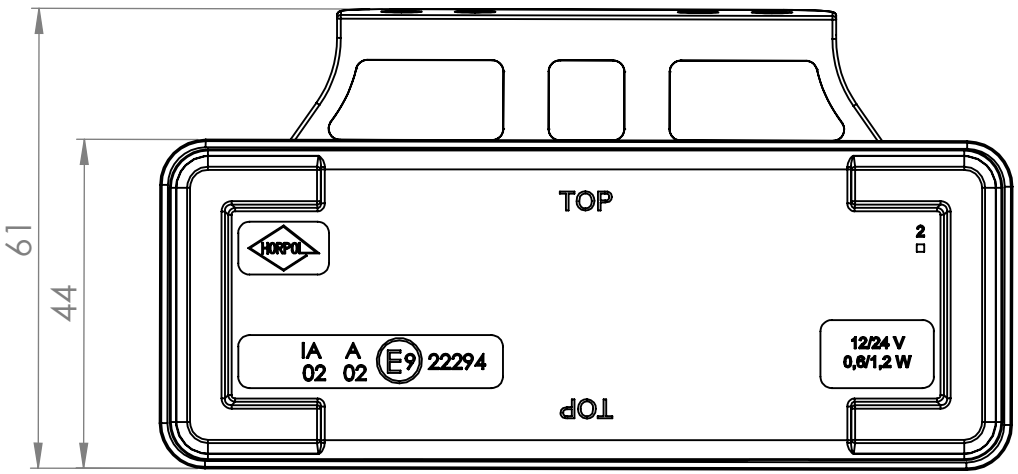
61
44
TOP
HORPOL
2
IA 02
A 02
E9 22294
12/24 V
0,8/1,2 W
TOP

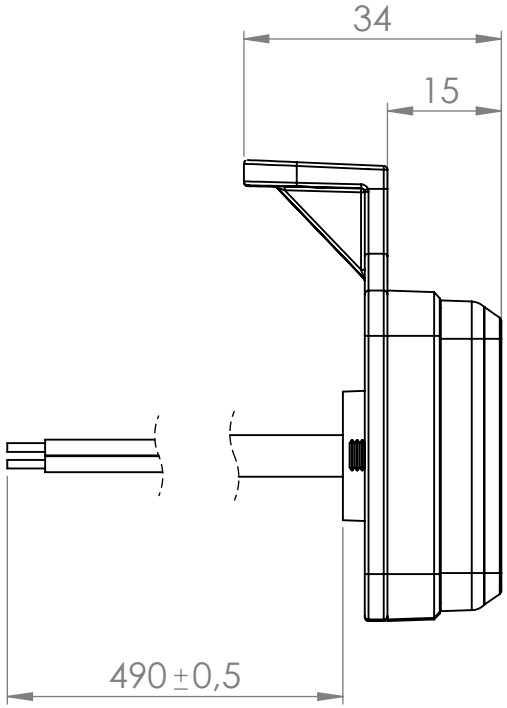
34
15
490 ±0,5

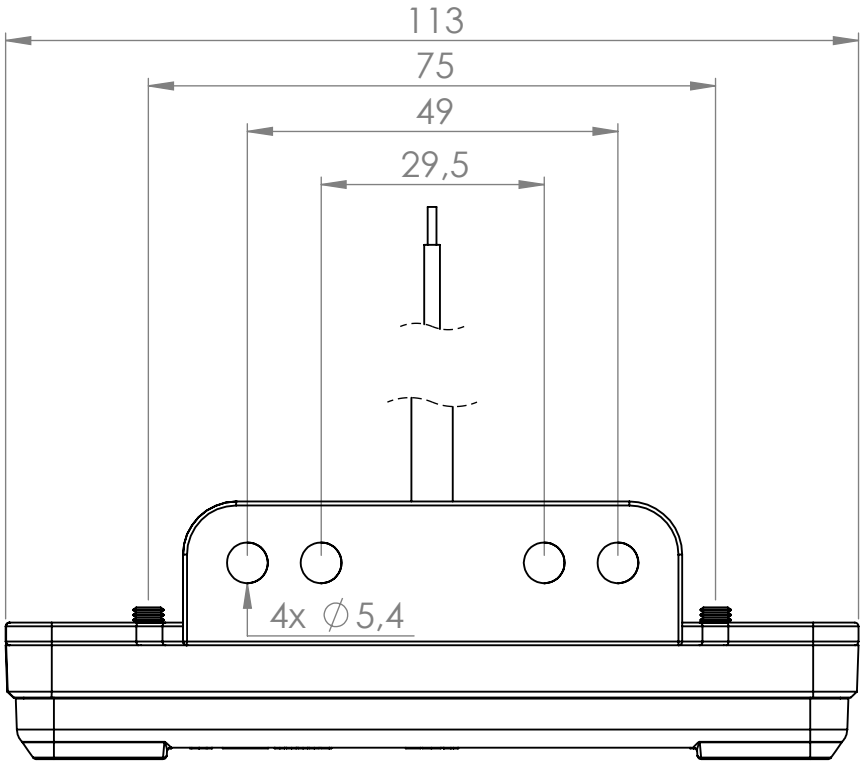
113
75
49
29,5
4x ∅5,4