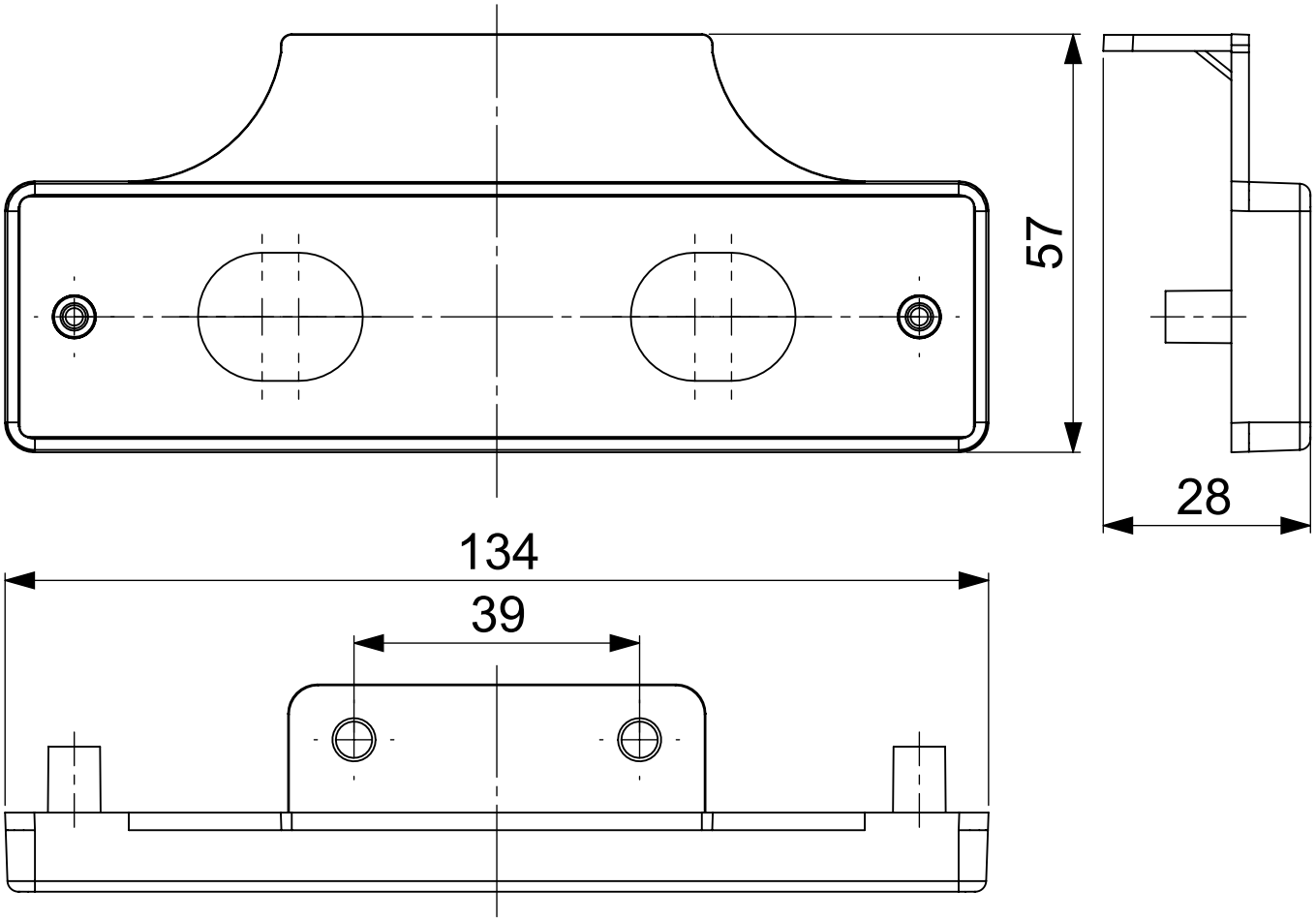
57
28
134
39